LED-Blitzleuchte VS06-V

LED-Blitzleuchte für Aufbaumontage. Die VS06-V hat R65-Zulassung für die vertikale Montage. Bei Montage auf einer vertikalen Achse sorgt das spezielle optische Design für eine korrekte Lichtverteilung gemäß den R65-Richtlinien. Im Gegensatz dazu erzeugen Warnleuchten, die nur für die Montage auf einer horizontalen Achse ausgelegt sind, bei vertikaler Montage einen zu engen horizontalen Lichtkegel.

Kurzdaten

- Warnfarben: Blau, Gelb
- klare Linse
- integrierte Steuerelektronik
- 18 Blitzmuster
- mehrere Leuchten synchronisierbar
- Aufbaumontage

Technische Daten

Betriebsspannung	10-30VDC	
Stromaufnahme	0,5A (12V) / 0,3A (24V)	
Anzahl LEDs	Blau	Gelb
	6x 3W	6x 1W
Größe (BxHxT)	118x29x11mm	
Gewicht	59g	
Schutzart	IP67	
Zul. Lichttechnik n. ECE R65	Class 1	
Zul. vertikale Montage n. ECE R65	✓	
Zul. EMV n. ECE R10 od. gleichwertig	✓	

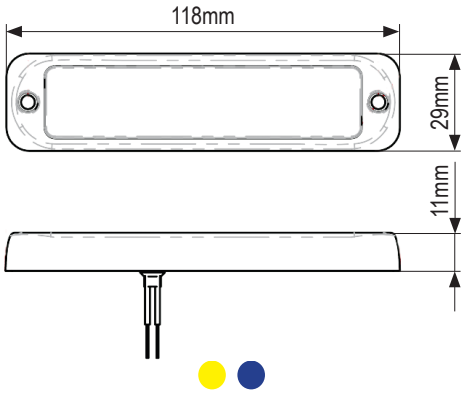

Artikeltabelle

1	LED-Blitzleuchte VS06-V-EB, Warnfarbe Blau, Haubenfarbe Klar, Blinkrelais eingebaut, für vertikale Montage	ArtNr.: 115160123100
2	LED-Blitzleuchte VS06-V-EA, Warnfarbe Gelb, Haubenfarbe Klar, Blinkrelais eingebaut, für vertikale Montage	ArtNr.: 115160113100

Modelländerungen, Irrtümer und Druckfehler vorbehalten.
EUROSIGNAL GmbH
Freiligrathgasse 5, 2620 Neunkirchen, Austria

T +43 (0) 2635 716 30 | E office@eurosignal.at
F +43 (0) 2635 716 31 | W www.eurosignal.at