BKT3 Montagefüsse für Heckwarnsystem-LED HWS-SLIMLINE

Montagefüsse BKT3 für Heckwarnsystem-LED HWS-SLIMLINE, Garnitur aus 2 Aluwinkeln und 2 Kunststoffkappen, innenliegende Kabelführung, formschöne Alternative zu den Standard-L-Winkeln.

Optional: mit integrierten Seitenblitzleuchten FLASH.SPOT

Kurzdaten

- Passend für alles Heckwarnsysteme-LED HWS-Slimline
- Optional: Integration von FLASH.SPOT Warnblitzleuchten
- Material Abdeckung: ABS-Kunststoff
- Material Befestigungswinkel: Aluminium

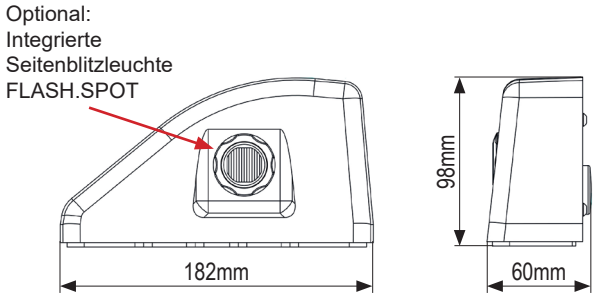

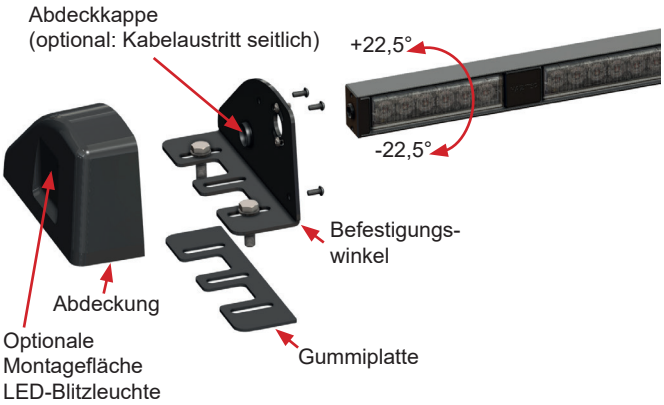

Montagevorschlag Befestigungswinkel nach Aussen gerichtet

Montagevorschlag Befestigungswinkel nach Innen gerichtet

Artikeltabelle

1	Montagefüsse BKT3 zu Heckwarnsystem HWS-SLIMLINE	ArtNr.: 114095483106
2	Blitzleuchte-LED FLASH.SPOT, 10-30V, Warnfarbe Gelb	ArtNr.: 115150213100
3	Blitzleuchte-LED FLASH.SPOT, 10-30V, Warnfarbe Blau	ArtNr.: 115150223100

Modelländerungen, Irrtümer und Druckfehler vorbehalten.

EUROSIGNAL GmbH
Freiligrathgasse 5, 2620 Neunkirchen, Austria

T +43 (0) 2635 716 30 | E office@eurosignal.at
F +43 (0) 2635 716 31 | W www.eurosignal.at