COMBIFLASH LED-Rückfahrscheinwerfer/Blitzleuchte

Gehäusefarbe Rot (RAL3000)

Gehäusefarbe Schwarz

Gehäusefarbe Weiß

Kombination aus LED-Rückfahrscheinwerfer und LED-Warnblitzleuchte.

Kurzdaten

- Warnfarben: Blau, Gelb
- Gehäusefarben: Rot (RAL3000), Weiß, Schwarz
- Rückfahrscheinwerfer mit ECE-Zulassung
- Betriebsspannung 10-30VDC
- Schwarzes, weißes oder rotes (RAL3000) Metallgehäuse

Technische Daten

Betriebsspannung	10-30VDC	
Stromaufnahme Blitzleuchte	1,5A (12VDC) / 0,8A (24VDC)	
Stromaufnahme Rückfahrscheinwerfer max.	2,0A (12VDC) / 1,0A (24VDC)	
Lichtstrom Rückfahrscheinwerfer	1.200lm	
Anzahl LEDs Blitzleuchte	Blau	Gelb
	6x 3W	6x 2W
Anzahl LEDs Rückfahrscheinwerfer	6x 4W	
Größe (BxHxT)	180x61x28mm	
Schutzart	IP67	
Zul. EMV n. ECE R10 od. gleichwertig	✓	
Zul Lichttechnik nach ECE R65	Class 2	
Zul. Rückfahrscheinwerfer	ECE R148	

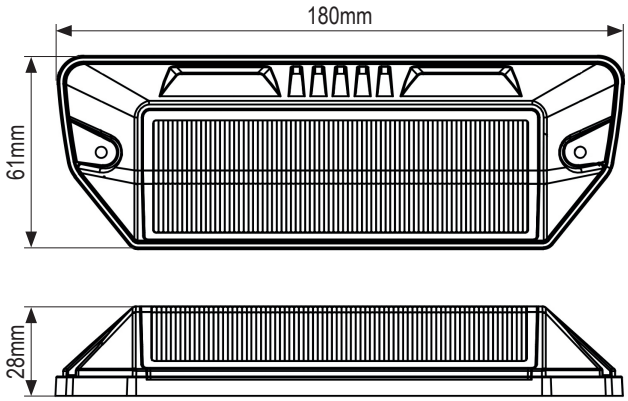

Lichtverteilung Rückfahrscheinwerfer

Artikeltabelle

1	LED-Rückfahrscheinwerfer/Blitzleuchte COMBIFLASH, 10-30VDC, Warnfarbe Blau, Gehäusefarbe Rot (RAL3000)	ArtNr.: 115150523110
2	LED-Rückfahrscheinwerfer/Blitzleuchte COMBIFLASH, 10-30VDC, Warnfarbe Blau, Gehäusefarbe Weiß	ArtNr.: 115150523100
3	LED-Rückfahrscheinwerfer/Blitzleuchte COMBIFLASH, 10-30VDC, Warnfarbe Blau, Gehäusefarbe Schwarz	ArtNr.: 115150523120
4	LED-Rückfahrscheinwerfer/Blitzleuchte COMBIFLASH, 10-30VDC, Warnfarbe Gelb, Gehäusefarbe Rot (RAL3000)	ArtNr.: 115150513110
5	LED-Rückfahrscheinwerfer/Blitzleuchte COMBIFLASH, 10-30VDC, Warnfarbe Gelb, Gehäusefarbe Weiß	ArtNr.: 115150513100
6	LED-Rückfahrscheinwerfer/Blitzleuchte COMBIFLASH, 10-30VDC, Warnfarbe Gelb, Gehäusefarbe Schwarz	ArtNr.: 115150513120

Modelländerungen, Irrtümer und Druckfehler vorbehalten.
EUROSIGNAL GmbH
Freiligrathgasse 5, 2620 Neunkirchen, Austria

T +43 (0) 2635 716 30 | E office@eurosignal.at
F +43 (0) 2635 716 31 | W www.eurosignal.at